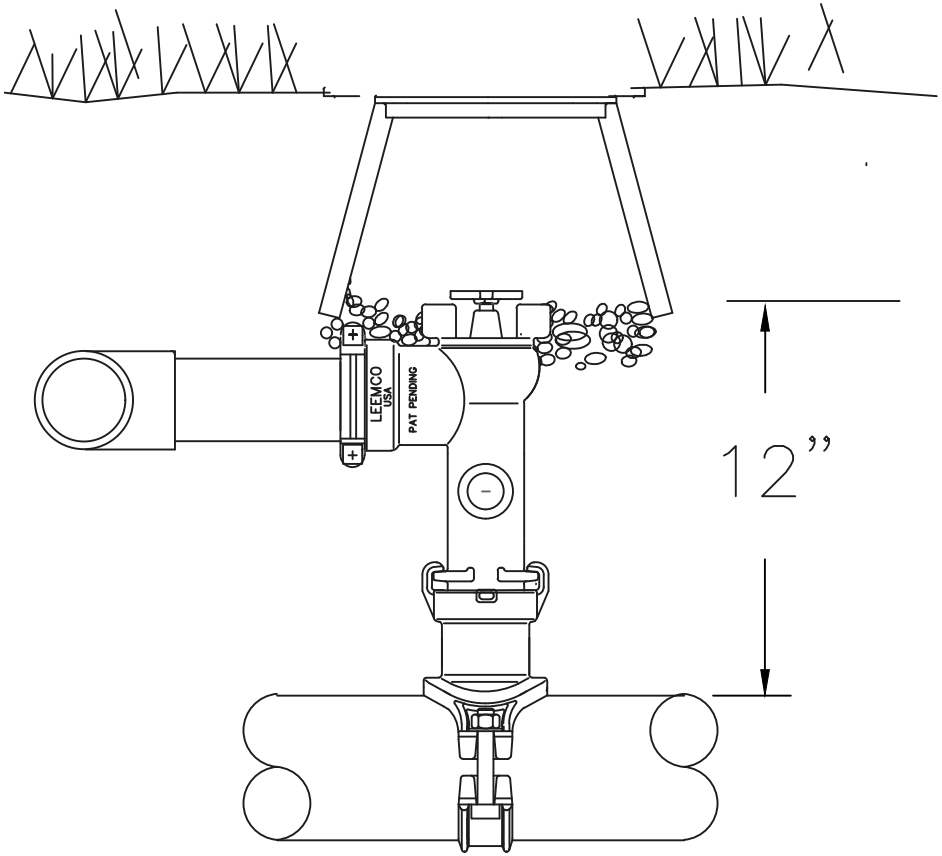
LEEMCO
USA
PAT PENDING
12”

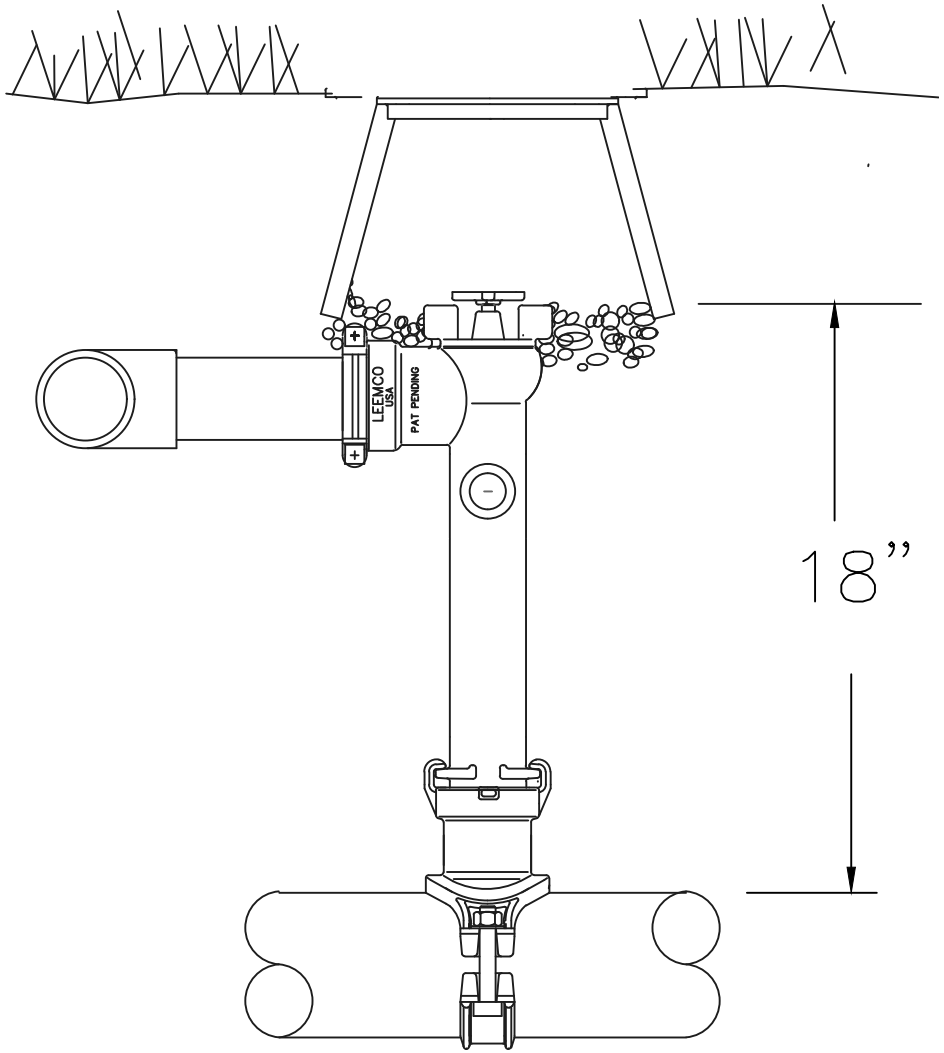
LEEMCO
USA
PAT PENDING
18”